bathroom therapy

GARANTIE 2

Référence : **401511313**

CAISSON COMPLET VENIZ À SUSPENDRE - LARG. 60 CM - NOIR/COGNAC - 2 TIROIRS

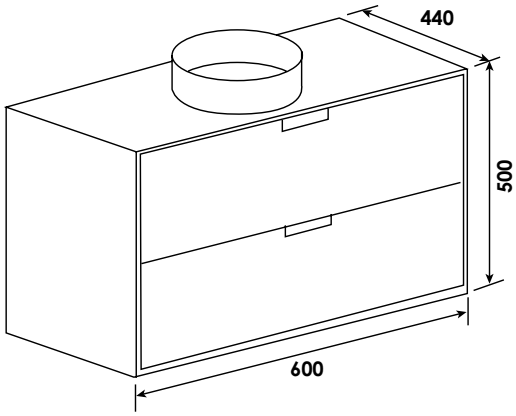

APPLICATIONS	0
CONDITIONS D'UTILISATION	Convient uniquement pour l'application prescrite
COMPATIBILITÉ	Veiller à l'encombrement nécessaire au montage et à la pose du meuble
PRÉCAUTION D'EMPLOI	0

SPECIFICATIONS D'INSTALLATION	Permet l'équipement sanitaire des salles de bains et cuisine.
	N'est pas adapté pour une application autre que celle décrite ci-dessus. Notre garantie porte sur les défauts de matière ou de fabrication et s'applique dans les conditions définies par le fabricant. La garantie ne couvre pas les consommables, l'usure normale, les pièces mobiles, les dommages dus aux chocs
PRESCRIPTION DE POSE	- Miroir éclairant avec bandeau LED 4,3W, 430 lumens. - Livré avec visserie de fixation murale et vidage gain de place. - Livré sans robinetterie.

AYOR Water & Heating solutions - 13 place Francheville - BP 202- 24052 Périgueux CT Cedex 9 - Tél. 05 53 02 69 70 - www.ayor.fr

ayor